Electrolux PROFESSIONAL

Modulare Compact-Großküchengeräteserie 900XP Gas-Bain-Marie, Vollmodul, Tischgerät

Technisches Datenblatt
ARTIKEL #
MODELL #

NAME #

SIS #

AIA #



391110 (E9BMGHB000) GAS-TISCH-BAIN-MARIE 800 MM

Hauptmerkmale

- Heißwasser-Bain-Marie zum Warmhalten fertiger Speisen auf Serviertemperatur.
- Edelstahlbrenner mit Flammenwächter und geschütztem Zündbrenner.
- Piezozündung.
- Füllmarke an Beckenseitenwand.
- Gerät für manuelle Beckenfüllung.
- Wassertemperatur thermostatisch geregelt bis max. 90 °C.
- Beckenentleerung über Ablaufventil mit Überlauf.
- Spezialisolierung unter der Garfläche hält die Wärme an der Platte ohne Abstrahlung nach unten.
- Gerät mit gelochtem Einlegeboden und Auflagen für GN Behälter.
- Alle wesentlichen Komponenten frontseitig gelagert für leichte Wartung.
- Das besondere Design der Regelschalter schützt vor Wassereindringen.
- Schutzart IPX5
- Top configuration allows installation on ambient base only (not possible to install on refrigerated nor freezer base).
- Geeignet für die Installation auf der Arbeitsplatte.

Konstruktion

- Das Becken ist nahtlos in die Deckplatte eingeschweißt.
- Das Gerät ist 930 mm tief als Arbeitsflächenvergrößerung.
- Außenverkleidung aus Edelstahl mit Scotch Brite Schliff.
- 2 mm dicke Deckplatte aus Edelstahl.
- Gerät mit rechtwinkligen Seitenkanten für bündige Verbindung der Gerät nebeneinander ohne Ritzen und Schmutzecken.

Optionales Zubehör

- Verbindungs-/Dichtungsmittel PNC 206086 ❑
- Rückstromverhinderer, 150 mm Ø PNC 206132 ❑
- Adapterring für Abgaskondensator, 150 mm Ø PNC 206133 ❑
- Träger für Brückeninstallation, 800 mm PNC 206137 ❑
- Träger für Brückeninstallation, 1000 mm PNC 206138 ❑
- Träger für Brückeninstallation, 1200 mm PNC 206139 ❑

Genehmigung:

• Träger für Brückeninstallation, 1400 mm	PNC 206140	❑
• Träger für Brückeninstallation, 1600 mm	PNC 206141	❑
• Abgaskondensator für Vollmodul, 150 mm Ø	PNC 206246	❑
• Rückseitiger Abgaskamin, 800 mm	PNC 206304	❑
• Netzgitter für Abzugskanal, 400 mm (700XP/900)	PNC 206400	❑
• Seitlicher Handlauf, rechts und links	PNC 216044	❑
• Front-Handlauf, 600 mm	PNC 216047	❑
• Front-Handlauf, 1200 mm	PNC 216049	❑
• Front-Handlauf, 1600 mm	PNC 216050	❑
• Breiter Handlauf, Portionierbord, 800 mm	PNC 216186	❑
• 2 Seitenblenden für Tischgeräte	PNC 216278	❑
• Wasserhahn für Tisch-Bain-Maries	PNC 921627	❑
• Druckregler für Gasgeräte	PNC 927225	❑

Das Unternehmen behält sich das Recht auf Änderungen der Spezifikation vor.

Electrolux PROFESSIONAL

Modulare Compact-Großküchengeräteserie 900XP Gas-Bain-Marie, Vollmodul, Tischgerät

Front

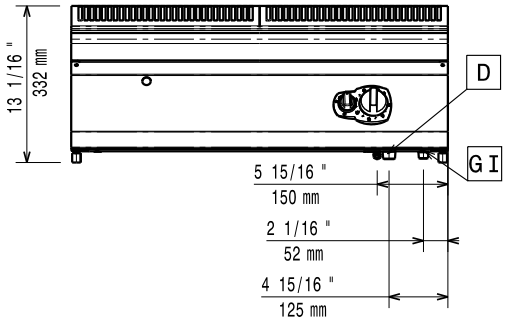

Seite

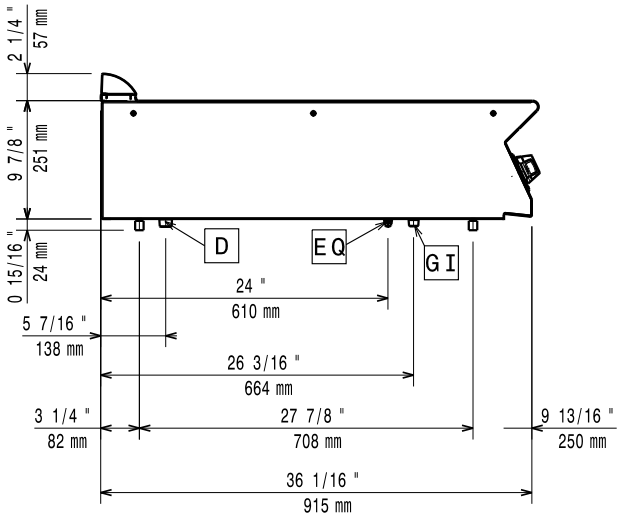

D = Ablauf
EQ = Equipotentialschraube
G = Gasanschluss

oben

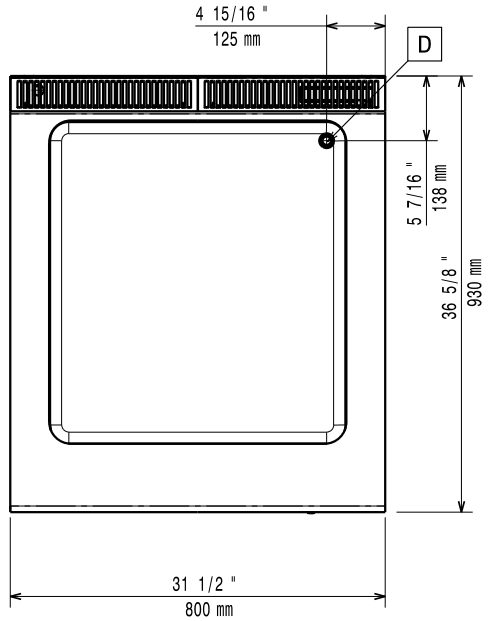

Gas

Gasleistung:	6.2 kW
Standardgasart:	Erdgas
Gasart, Option:	Erdgas
Gaszufuhr:	3/4"

Wasser

Wasserablauf:	50 mm

Schlüsselinformation

Beckenabmessungen (Nutzinhalt) Länge:	630 mm
Beckenabmessungen (Nutzinhalt) Höhe:	160 mm
Beckenabmessungen (Nutzinhalt) Tiefe:	685 mm
Thermostatbereich:	30 °C MIN; 90 °C MAX
Nettogewicht:	45 kg
Versandgewicht:	46 kg
Versandhöhe:	530 mm
Versandlänge:	1010 mm
Versandtiefe:	860 mm
Versandvolumen:	0.46 m³
Zertifizierungsgruppe	N9BG

Bei Aufstellung des Geräts auf oder neben ein temperaturempfindliches Möbel o. ä. muss ein Sicherheitsabstand von ca. 150 mm eingehalten oder eine Isoliervorrichtung installiert werden.

Das Unternehmen behält sich das Recht auf Änderungen der Spezifikation vor.